「RIETI-TID2023（HS 分類）」について

１．基本的考え方

「RIETI-TID（RIETI Trade Industry Database）」は、国連 Comtrade のデータを使用し、東アジアの製造業の活動を把握する観点から、域内で貿易取引が活発な産業に焦点を絞りつつ、全ての貿易財を日本の産業連関表の統合大分類を基にして分類し、更に産業毎に生産工程別に整理したものです。

図表１　貿易データベース「RIETI-TID2023」の概要

対象国・地域（主要国）（73）	【アジア】（14） 日本、中国、香港、台湾、韓国、シンガポール、タイ、マレーシア、インドネシア、フィリピン、ベトナム、ブルネイ、カンボジア、インド 【北米】（3） 米国、カナダ、メキシコ 【欧州】（31） 英国、ドイツ、フランス、イタリア、スペイン、オランダ、オーストリア、ギリシャ、ベルギー、ルクセンブルク、フィンランド、スウェーデン、アイルランド、ポルトガル、デンマーク、ポーランド、チェコ、スロバキア、ハンガリー、リトアニア、ラトビア、スロベニア、エストニア、キプロス、マルタ、ルーマニア、ブルガリア、ロシア、トルコ、ノルウェー、クロアチア 【南米】（10） アルゼンチン、ブラジル、パラグアイ、ウルグアイ、チリ、ベネズエラ、コロンビア、エクアドル、ペルー、ボリビア 【オセアニア】（2） オーストラリア、ニュージーランド 【中東】（8） イラン、イラク、イスラエル、クウェート、オマーン、カタール、サウジアラビア、アラブ首長国連邦(UAE) 【アフリカ】（5） エジプト、ガボン、赤道ギニア、ナイジェリア、南アフリカ共和国
対象年	2017 年～2023 年（ただし、調査時点での公表値であり、国によってデータが存在しない年がある。）
データの内容	国・地域の輸出額・輸入額が、相手国別（グループ・世界合計含む）、産業別(14 分類)、生産工程別（5 段階）に取得年毎に整理されている。
留意点	● カンボジアの輸入額において、2017 年及び 2018 年の TID-Code（及び Industry、Sub Category、Category）の組合せの一部に誤りがあったことが判明したため訂正している。また、TID-Code に対応する Industry、Sub Category、Category の組合せの一部にも誤りがあったことが判明したため、あわせて訂正している。 ● 原則、各国データは、各国の輸入データ CIF（運賃・保険料込み）で作成している。ただし、各国の台湾からの輸入データについては、便宜上「台湾から各国への輸出デ

	ータ（台湾財政部関務署データの各国輸出額）」に 1.1 を乗じて CIF に換算したものを「各国輸入データ」としている。 2017 年について、この換算処理が未実施だったことが判明したため、訂正するにあたり、台湾からの輸出額だけでなく、台湾の輸入額も最新データを用いて算出している。 ● 利便性の向上のため、2017 年以降をフルレコード（261,069 レコード）による公表としている。 ● 台湾のデータには再輸入・再輸出を含む。 ● 対象国（73 カ国）以外の非対象国の合計額を RoW(Rest of the World)とする。 ● データの制約上、ベルギーとルクセンブルク、チェコとスロバキアは、同一国として整理している。 ● 2023 年赤道ギニア、イラン、イラク、ロシア、ベネズエラ、ベトナムの報告データは未公表のため、反映されていない。 ● 貿易額の通貨単位は US ドルで、名目為替レートである。（各国の年毎の為替レートは、UN Comtrade のホームページで確認することができる） ⇒https://comtradeplus.un.org/

2022 年データについての更新

2022 年データについて、各国の輸入総額に変更があった国は下記の通り。過去に掲載した数値と、今般の RIETI-TID2023 更新後の数値を比較した。

	2022 年（RIETI-TID2022）	2022 年（更新後）
アルゼンチン	79,293,642,352	79,454,584,346
オーストラリア	301,425,856,055	301,458,062,935
オーストリア	213,320,732,734	206,552,433,170
ベルギー・ルクセンブルク	483,272,781,360	483,805,336,391
ボリビア	12,977,207,673	13,011,904,340
ブラジル	284,820,575,970	284,825,482,038
ブルネイ	6,770,004,101	9,170,014,033
ブルガリア	55,001,134,693	55,108,014,790
カンボジア	29,445,119,199	29,511,807,659
カナダ	548,490,641,361	550,514,066,271
チリ	101,339,989,524	101,584,303,822
中国	2,475,166,534,189	2,479,730,391,121
香港	661,251,526,554	661,273,310,291
コロンビア	75,111,373,455	75,120,083,616
クロアチア	41,634,936,248	41,652,028,649
キプロス	11,662,813,665	11,665,985,188
チェコ・スロバキア	333,157,233,248	333,175,504,048
デンマーク	120,418,780,060	120,419,204,645
エクアドル	32,534,336,847	32,538,912,898
エジプト	76,916,273,286	94,360,095,894
赤道ギニア	430,100	435,600
エストニア	22,621,842,471	23,166,932,957
フィンランド	86,525,508,269	86,702,809,622
フランス	785,543,193,275	785,571,973,219
ガボン	657,800	3,934,922,036
ドイツ	1,423,924,989,990	1,424,099,577,214
ギリシャ	93,691,239,273	93,712,820,110
ハンガリー	140,615,093,559	140,869,939,128
インド	718,940,964,025	721,751,485,853
インドネシア	235,248,032,180	235,295,959,430
イラン	84,179,700	51,108,076,901
イラク	62,327,100	500,135,900
アイルランド	146,032,491,124	146,368,637,543
イスラエル	91,000,203,600	91,171,125,600
イタリア	663,500,378,902	663,518,127,677
日本	886,410,589,167	886,439,232,742
クウェート	35,540,731,291	35,542,617,219

	2022 年（RIETI-TID2022）	2022 年（更新後）
ラトビア	25,280,026,968	25,316,790,635
リトアニア	50,608,291,802	50,768,094,660
マレーシア	283,755,113,430	283,771,222,480
マルタ	8,287,860,081	8,343,386,997
メキシコ	486,878,552,360	486,878,669,657
オランダ	660,155,504,507	660,194,822,165
ニュージーランド	53,779,695,457	53,785,889,657
ナイジェリア	58,402,466,187	58,849,177,321
ノルウェー	102,933,729,404	102,951,592,349
オマーン	38,240,079,704	38,428,025,059
パラグアイ	15,788,949,865	15,798,527,325
ペルー	59,947,390,331	59,974,805,525
フィリピン	147,047,157,788	147,166,720,014
ポーランド	334,955,093,666	334,972,784,038
ポルトガル	112,825,623,423	112,853,429,162
カタール	28,671,462,069	28,704,330,713
韓国	720,845,250,238	720,832,324,660
Rest of the World	1,281,765,409,280	1,307,695,885,188
ルーマニア	128,930,143,080	129,061,643,967
ロシア	937,271,500	937,271,500
サウジアラビア	1,148,429,700	182,913,480,050
シンガポール	446,620,983,004	446,737,285,407
スロベニア	56,928,736,389	56,938,209,445
南アフリカ	103,212,845,608	103,222,287,121
スペイン	470,237,611,691	470,487,357,861
スウェーデン	192,193,569,664	193,150,021,153
台湾	421,592,503,000	423,395,827,000
タイ	296,227,250,809	291,936,912,194
トルコ	297,035,541,087	297,097,243,425
UAE	323,288,451,678	326,683,086,249
イギリス	778,723,704,069	778,827,246,363
ウルグアイ	12,908,762,077	12,940,513,446
米国	3,239,979,591,229	3,240,092,970,964
ベネズエラ	21,599,600	21,747,000
ベトナム	345,598,506,861	345,599,284,611

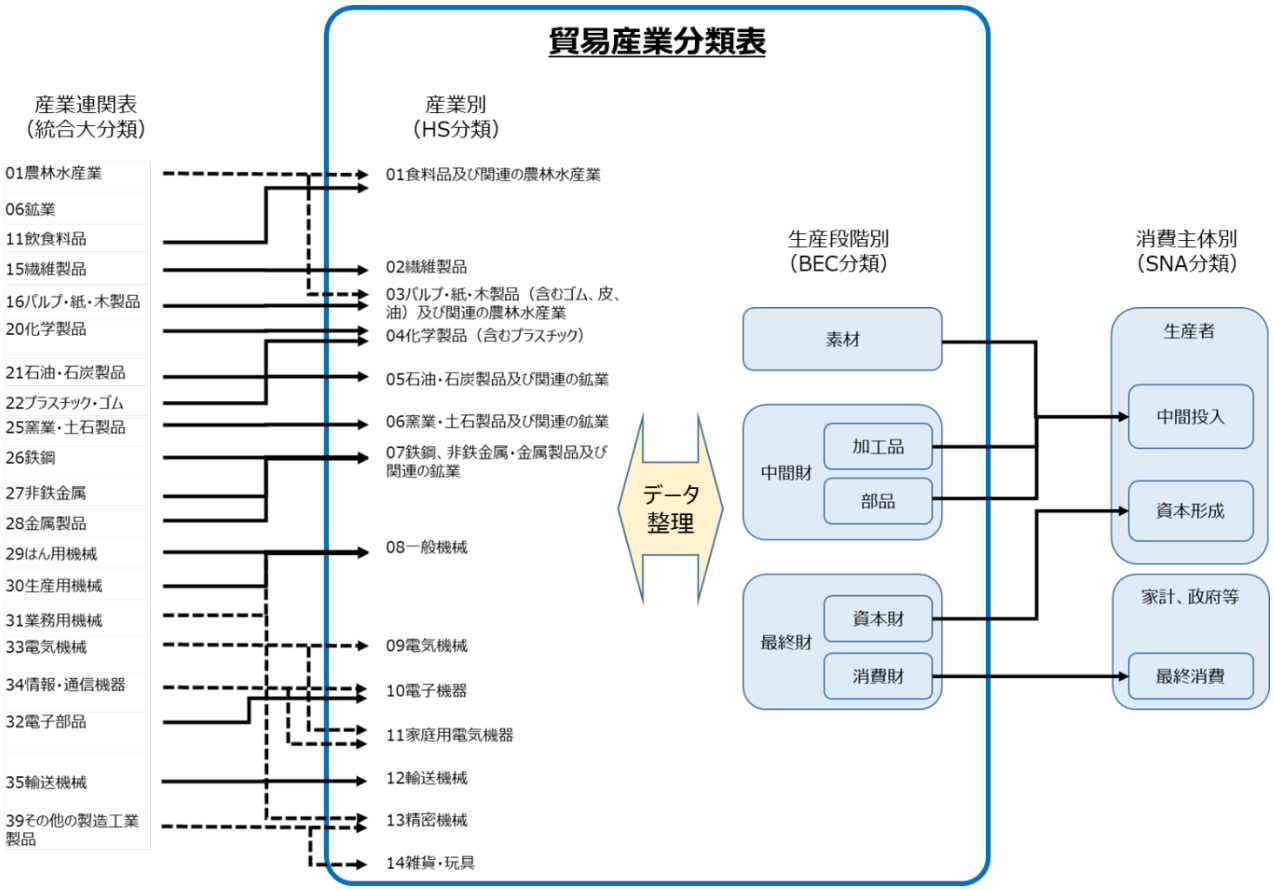

図表 2　貿易産業分類表の構造

２．産業の分類

産業については、日本の産業連関表の統合大分類（37 部門）のうち農林水産業、鉱業を含む製造業の分類を基礎として、14 の産業に整理した（図表 3）。東アジアの工程間分業の進展を効率的に反映するために、分類上、以下の点について工夫している。

① 生産工程のうち原料、素材生産に相当する農林水産業、鉱業については、産業連関表の様に独立した産業として分類せず、それぞれ関連の製造業の川上産業として整理した。具体的には、「食料品」、「パルプ・紙」については、「農林水産業の関連商品」、また「化学製品」、「石油・石炭製品」、「窯業・土石製品」、「鉄鋼、非鉄金属、金属製品」については、「鉱業の関連商品」を含めて分類した。

② 非鉄金属、金属製品は、生産工程上類似している点が多いと見なせることから、一つの分類として整理した。更に、鉄鋼についても、生産工程上の BEC 分類では加工品にしか分類されないため、同一産業として含めた。

③ 電気機械については、東アジアの工程間分業の状況を踏まえ、また、モバイルデバイスなど電子機器の発展が昨今目覚ましいことを踏まえ、電気機械と電子機器と家庭用電気機器とに分けて整理した。

④ その他の製造工業製品は、雑貨・玩具として整理した。プラスチックについては、産業連関表の分類上はその他の製造業に含まれているが、生産工程の観点から雑貨・玩具に入れず化学製品に含めた。

図表 3　貿易産業分類表

生産段階別		素材	中間財		最終財	
			加工品	部品	資本財	消費財
産業別		1	2	3	4	5
1	食料品及び関連の農林水産業	◎	◎		◎	◎
2	繊維製品	◎	◎	◎		◎
3	パルプ・紙・木製品（含むゴム、皮、油）及び関連の農林水産業	◎	◎	◎		◎
4	化学製品（含むプラスチック）	◎	◎			◎
5	石油・石炭製品及び関連の鉱業	◎	◎			
6	窯業・土石製品及び関連の鉱業	◎	◎			◎
7	鉄鋼、非鉄金属・金属製品及び関連の鉱業	◎	◎	◎	◎	◎
8	一般機械		◎	◎	◎	◎
9	電気機械		◎	◎	◎	
10	電子機器		◎	◎	◎	
11	家庭用電気機器		◎	◎	◎	◎
12	輸送機械	◎		◎	◎	◎
13	精密機械		◎	◎	◎	◎
14	雑貨・玩具		◎	◎	◎	◎

３．生産段階別の分類

14 分野に整理された産業を、更に素材、中間財（加工品、部品）、最終財（資本財、消費財）の 3 つのカテゴリー（5 つのサブカテゴリー）に分類した （図表 4）[1]。これは、国連の BEC（Broad Economic Categories）分類を基に、貿易財の生産工程における性質から各産業の貿易データを 3 つのカテゴリーに集約し、SNA(System of National Account)の基準により分類したもの [2]。

図表 4　貿易財の生産工程別分類表

Category	Sub-category	BEC code	BEC Title
素材(Primary goods)		111	Food and beverages, primary, mainly for industry
		21	Industrial supplies, n.e.s., primary
		31	Fuels and lubricants, primary
中間財(Intermediate goods)	加工品(Processed goods)	121	Food and beverages, processed, mainly for industry
		22	Industrial supplies, n.e.s., processed
		32	Fuels and lubricants, processed
	部品(Parts & Components)	42	Parts and accessories of capital goods, except transport equipment
		53	Parts and accessories of transport equipment
最終財(Final goods)	資本財(Capital goods)	41	Capital goods, except transport equipment
		521	Other industrial transport equipment
	消費財(Consumption goods)	112	Food and beverages, primary, mainly for household consumption
		122	Food and beverages, processed, mainly for household consumption
		51	Passenger motor cars
		522	Other non-industrial transport equipment
		61	Durable consumer goods n.e.s.
		62	Semi-durable consumer goods n.e.s.
		63	Non-durable consumer goods n.e.s.

注１）　本分類表は、BEC 分類の貿易財を SNA（System of National Account）の基準と関連づけて工程段階別に分類したもの（CEPII の研究成果を参照）。SNA では、使用の主体別（Producer, Household）で分けているために Capital goods（Capital formation）と Final goods（Final consumption）は別項目になるが、ここでは貿易取引を生産工程段階で整理するとの考え方から、Capital goods を Final goods の一部としている。

注２）　BEC code 32 については、321-motor spirits を household consumption と other industrial transport equipment の使用に分けることも考えられるが、ここではその区別をしていない。

[1]生産段階別分類については、F. Lemoine. et. al., (2004), ‘China’s Integration in Asian Production Networks and Its Implications を参照。

[2]BEC 分類は、1968 SNA の基本的商品の使用に基づく分類(Intermediate consumption, Final consumption 及び Gross capital formation)に対応している。

４．HS 分類について

HS は SITC と比べ品目の分類が細かい[3]。また、商品はその製造段階、用途、原産地によってではなく、その商品が何であるかによって分類される特徴を持つ[4]。

---

[3]HS は 6 桁の分類であるのに対し、SITC は最大 5 桁の分類。

[4]国連のホームページにおいて HS 分類の特徴については次の通り記述がある。”The HS contributes to the harmonization of Customs and trade procedures, and the non-documentary trade data interchange in connection with such procedures, thus reducing the costs related to international trade.” (World Customs Organization) “In the Harmonized System goods are classified by what they are, and not according to their stage of fabrication, their use, or origin. The Harmonized System nomenclature is logically structured by economic activity or component material.” (University of British Columbia)