「RIETI-TID2022（HS 分類）」について

１．基本的考え方

「RIETI-TID（RIETI Trade Industry Database）」は、国連 Comtrade のデータを使用し、東アジアの製造業の活動を把握する観点から、域内で貿易取引が活発な産業に焦点を絞りつつ、全ての貿易財を日本の産業連関表の統合大分類を基にして分類し、更に産業毎に生産工程別に整理したものです。

図表１　貿易データベース「RIETI-TID2022」の概要

対象国・地域（主要国）（73）	【アジア】（14） 日本、中国、香港、台湾、韓国、シンガポール、タイ、マレーシア、インドネシア、フィリピン、ベトナム、ブルネイ、カンボジア、インド 【北米】（3） 米国、カナダ、メキシコ 【欧州】（31） 英国、ドイツ、フランス、イタリア、スペイン、オランダ、オーストリア、ギリシャ、ベルギー、 ルクセンブルク、フィンランド、スウェーデン、アイルランド、ポルトガル、デンマーク、ポーランド、 チェコ、スロバキア、ハンガリー、リトアニア、ラトビア、スロベニア、エストニア、キプロス、マルタ、 ルーマニア、ブルガリア、ロシア、トルコ、ノルウェー、クロアチア 【南米】（10） アルゼンチン、ブラジル、パラグアイ、ウルグアイ、チリ、ベネズエラ、コロンビア、エクアドル、ペルー、ボリビア 【オセアニア】（2） オーストラリア、ニュージーランド 【中東】（8） イラン、イラク、イスラエル、クウェート、オマーン、カタール、サウジアラビア、アラブ首長国連邦(UAE) 【アフリカ】（5） エジプト、ガボン、赤道ギニア、ナイジェリア、南アフリカ共和国
対象年	2017 年～2022 年（ただし、調査時点での公表値であり、国によってデータが存在しない年がある。）
データの内容	国・地域の輸出額・輸入額が、相手国別（グループ・世界合計含む）、産業別(14 分類)、生産工程別（5 段階）に取得年毎に整理されている。

留意点	● 原則、各国データは、各国の輸入データ CIF（運賃・保険料込み）で作成している。 ただし、各国の台湾からの輸入データについては、便宜上「台湾から各国への輸出データ（台湾財政部関務署データの各国輸出額）」に 1.1 を乗じて CIF に換算したものを「各国輸入データ」としている。 2019 年について、この換算処理が未実施だったことが判明したため訂正している。 ● 台湾のデータには再輸入・再輸出を含む。 ● 対象国（73 カ国）以外の非対象国の合計額を RoW(Rest of the World)とする。 ● データの制約上、ベルギーとルクセンブルク、チェコとスロバキアは、同一国として整理している。 ● 2022 年ガボン、赤道ギニア、イラン、イラク、ロシア、サウジアラビア、ベネズエラの報告データは未公表のため、反映されていない。 ● 貿易額の通貨単位は US ドルで、名目為替レートである。（各国の年毎の為替レートは、UN Comtrade のホームページで確認することができる） ⇒https://comtradeplus.un.org/

2022 年データについての更新

2020 年データについて、各国の輸入総額に変更があった国は下記の通り。過去に掲載した数値と、今般の RIETI-TID2022 更新後の数値を比較した。

	2020 年（RIETI-TID2020）	2020 年（更新後）
アルゼンチン	41,401,545,679	41,405,317,409
オーストラリア	207,079,302,525	205,454,561,561
オーストリア	158,589,515,793	158,707,016,810
ベルギー・ルクセンブルク	312,564,192,956	312,702,460,643
ボリビア	7,064,722,918	7,064,924,667
ブラジル	163,614,773,484	163,618,553,709
ブルネイ	4,528,559,798	4,528,626,877
ブルガリア	32,684,771,003	33,006,172,762
カンボジア	18,777,137,967	18,777,481,241
カナダ	390,257,126,154	390,997,135,300
チリ	57,842,099,714	57,765,732,501
中国	1,829,145,246,995	1,842,474,073,541
香港	569,659,071,174	570,601,334,536
コロンビア	42,212,547,727	42,213,393,370
クロアチア	25,531,060,236	25,623,547,820
キプロス	8,472,881,720	8,478,597,525
チェコ・スロバキア	245,385,910,513	246,433,358,344
デンマーク	93,901,387,517	92,793,476,779
エクアドル	17,543,677,705	17,492,163,530
エジプト	58,093,823,629	58,094,770,696
赤道ギニア	1,890,900	1,890,900
エストニア	15,557,432,998	15,613,305,636
フィンランド	60,989,027,098	61,009,873,758
フランス	565,362,438,905	565,439,957,908
ガボン	1,035,100	3,393,138,147
ドイツ	1,082,360,272,438	1,085,550,050,991
ギリシャ	53,161,681,901	53,352,541,718
ハンガリー	104,571,730,185	104,956,994,209
インド	364,487,738,694	364,164,352,362
インドネシア	139,983,760,232	139,957,554,034
イラン	88,994,400	37,270,119,246
イラク	61,059,900	61,059,900
アイルランド	91,226,174,322	94,254,039,819
イスラエル	62,664,690,500	62,715,724,500
イタリア	414,733,047,850	419,446,037,590
日本	625,601,471,134	625,633,542,618

	2020 年（RIETI-TID2020）	2020 年（更新後）
クウェート	28,193,997,844	28,194,915,770
ラトビア	16,273,284,317	16,277,103,880
リトアニア	31,599,527,056	31,602,902,555
マレーシア	185,052,247,743	185,692,042,924
マルタ	5,200,627,226	5,701,085,055
メキシコ	343,343,312,612	343,352,403,754
オランダ	469,171,234,403	469,291,162,237
ニュージーランド	36,493,522,061	36,319,365,981
ナイジェリア	55,070,424,708	55,287,901,400
ノルウェー	80,138,347,095	80,433,428,674
オマーン	61,243,600	27,785,839,604
パラグアイ	10,174,012,770	10,174,102,309
ペルー	35,896,232,593	35,896,582,749
フィリピン	91,942,599,158	96,232,105,237
ポーランド	249,213,603,937	249,547,233,668
ポルトガル	77,919,936,395	77,505,681,455
カタール	24,118,002,109	24,118,443,833
韓国	463,228,525,417	463,186,921,016
Rest of the World	874,640,026,609	1,007,934,694,225
ルーマニア	90,946,814,387	91,078,325,769
ロシア	221,015,129,491	220,129,639,991
サウジアラビア	124,366,512,771	124,397,450,057
シンガポール	310,389,611,098	310,368,334,950
スロベニア	35,721,561,082	35,848,631,537
南アフリカ共和国	61,536,282,305	62,638,676,032
スペイン	308,768,525,035	308,483,250,999
スウェーデン	141,721,819,622	141,755,776,687
台湾	281,027,036,000	281,067,143,000
タイ	200,708,907,802	200,702,890,654
トルコ	200,083,847,128	200,214,599,766
UAE	208,104,101,885	208,179,130,619
イギリス	617,080,282,600	617,281,392,432
ウルグアイ	7,507,861,592	7,500,399,273
米国	2,295,552,686,324	2,295,721,252,746
ベネズエラ	13,214,300	13,214,300
ベトナム	253,676,369,902	253,676,407,729

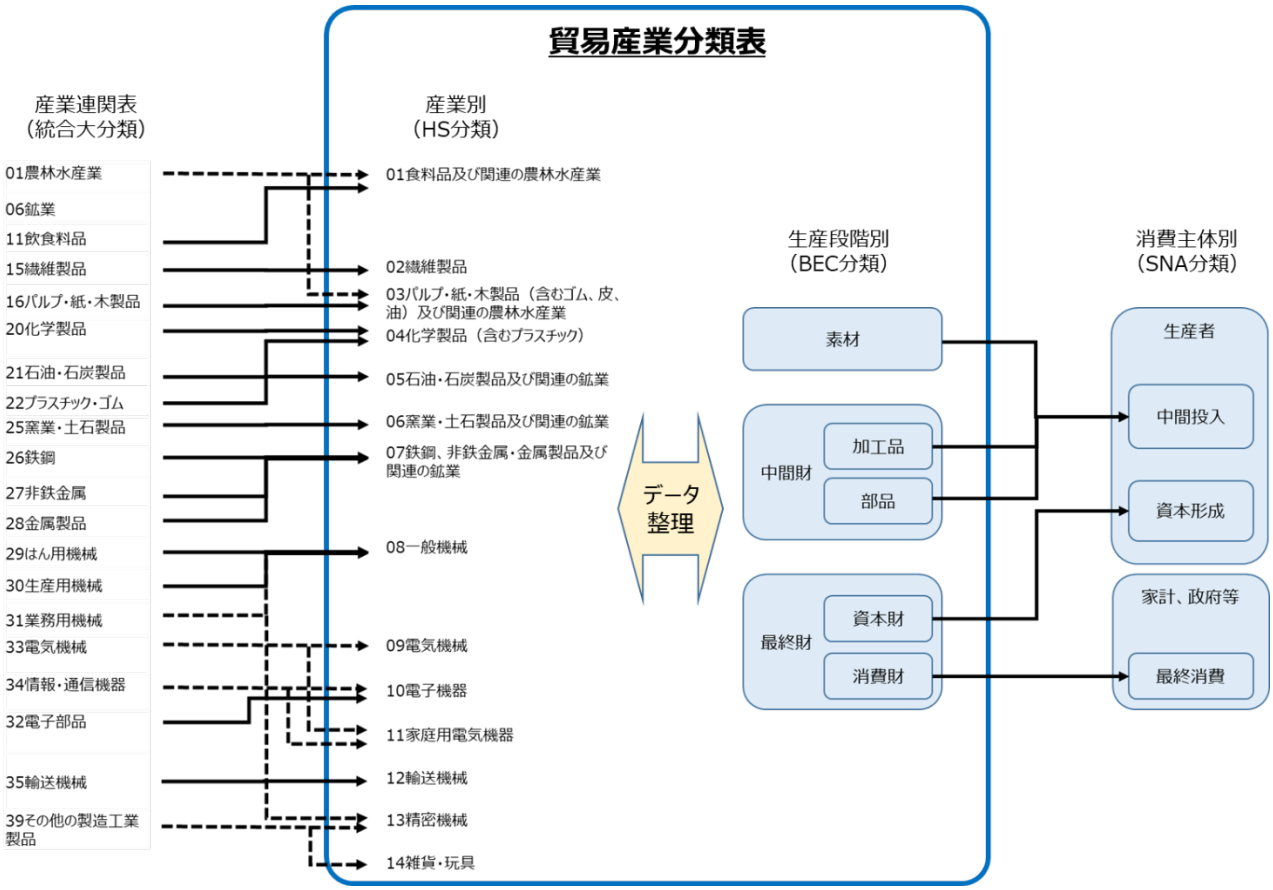

図表 2　貿易産業分類表の構造

２．産業の分類

産業については、日本の産業連関表の統合大分類（37 部門）のうち農林水産業、鉱業を含む製造業の分類を基礎として、14 の産業に整理した（図表 3）。東アジアの工程間分業の進展を効率的に反映するために、分類上、以下の点について工夫している。

① 生産工程のうち原料、素材生産に相当する農林水産業、鉱業については、産業連関表の様に独立した産業として分類せず、それぞれ関連の製造業の川上産業として整理した。具体的には、「食料品」、「パルプ・紙」については、「農林水産業の関連商品」、また「化学製品」、「石油・石炭製品」、「窯業・土石製品」、「鉄鋼、非鉄金属、金属製品」については、「鉱業の関連商品」を含めて分類した。

② 非鉄金属、金属製品は、生産工程上類似している点が多いと見なせることから、一つの分類として整理した。更に、鉄鋼についても、生産工程上の BEC 分類では加工品にしか分類されないため、同一産業として含めた。

③ 電気機械については、東アジアの工程間分業の状況を踏まえ、また、モバイルデバイスなど電子機器の発展が昨今目覚ましいことを踏まえ、電気機械と電子機器と家庭用電気機器とに分けて整理した。

④ その他の製造工業製品は、雑貨・玩具として整理した。プラスチックについては、産業連関表の分類上はその他の製造業に含まれているが、生産工程の観点から雑貨・玩具に入れず化学製品に含めた。

図表 3　貿易産業分類表

生産段階別		素材	中間財		最終財	
			加工品	部品	資本財	消費財
産業別		1	2	3	4	5
1	食料品及び関連の農林水産業	◎	◎		◎	◎
2	繊維製品	◎	◎	◎		◎
3	パルプ・紙・木製品（含むゴム、皮、油）及び関連の農林水産業	◎	◎	◎		◎
4	化学製品（含むプラスチック）	◎	◎			◎
5	石油・石炭製品及び関連の鉱業	◎	◎			
6	窯業・土石製品及び関連の鉱業	◎	◎			◎
7	鉄鋼、非鉄金属・金属製品及び関連の鉱業	◎	◎	◎	◎	◎
8	一般機械		◎	◎	◎	◎
9	電気機械		◎	◎	◎	
10	電子機器		◎	◎	◎	
11	家庭用電気機器		◎	◎	◎	◎
12	輸送機械	◎		◎	◎	◎
13	精密機械		◎	◎	◎	◎
14	雑貨・玩具		◎	◎	◎	◎

３．生産段階別の分類

14 分野に整理された産業を、更に素材、中間財（加工品、部品）、最終財（資本財、消費財）の 3 つのカテゴリー（5 つのサブカテゴリー）に分類した （図表 4）[1]。これは、国連の BEC（Broad Economic Categories）分類を基に、貿易財の生産工程における性質から各産業の貿易データを 3 つのカテゴリーに集約し、SNA(System of National Account)の基準により分類したもの [2]。

図表 4　貿易財の生産工程別分類表

Category	Sub-category	BEC code	BEC Title
素材(Primary goods)		111	Food and beverages, primary, mainly for industry
		21	Industrial supplies, n.e.s., primary
		31	Fuels and lubricants, primary
中間財(Intermediate goods)	加工品(Processed goods)	121	Food and beverages, processed, mainly for industry
		22	Industrial supplies, n.e.s., processed
		32	Fuels and lubricants, processed
	部品(Parts & Components)	42	Parts and accessories of capital goods, except transport equipment
		53	Parts and accessories of transport equipment
最終財(Final goods)	資本財(Capital goods)	41	Capital goods, except transport equipment
		521	Other industrial transport equipment
	消費財(Consumption goods)	112	Food and beverages, primary, mainly for household consumption
		122	Food and beverages, processed, mainly for household consumption
		51	Passenger motor cars
		522	Other non-industrial transport equipment
		61	Durable consumer goods n.e.s.
		62	Semi-durable consumer goods n.e.s.
		63	Non-durable consumer goods n.e.s.

注１）　本分類表は、BEC 分類の貿易財を SNA（System of National Account）の基準と関連づけて工程段階別に分類したもの（CEPII の研究成果を参照）。SNA では、使用の主体別（Producer, Household）で分けているために Capital goods（Capital formation）と Final goods（Final consumption）は別項目になるが、ここでは貿易取引を生産工程段階で整理するとの考え方から、Capital goods を Final goods の一部としている。

注２）　BEC code 32 については、321-motor spirits を household consumption と other industrial transport equipment の使用に分けることも考えられるが、ここではその区別をしていない。

[1]生産段階別分類については、F. Lemoine. et. al., (2004), ‘China’s Integration in Asian Production Networks and Its Implications を参照。

[2]BEC 分類は、1968 SNA の基本的商品の使用に基づく分類(Intermediate consumption, Final consumption 及び Gross capital formation)に対応している。

４．HS 分類について

HS は SITC と比べ品目の分類が細かい[3]。また、商品はその製造段階、用途、原産地によってではなく、その商品が何であるかによって分類される特徴を持つ[4]。

---

[3]HS は 6 桁の分類であるのに対し、SITC は最大 5 桁の分類。

[4]国連のホームページにおいて HS 分類の特徴については次の通り記述がある。”The HS contributes to the harmonization of Customs and trade procedures, and the non-documentary trade data interchange in connection with such procedures, thus reducing the costs related to international trade.” (World Customs Organization) “In the Harmonized System goods are classified by what they are, and not according to their stage of fabrication, their use, or origin. The Harmonized System nomenclature is logically structured by economic activity or component material.” (University of British Columbia)